Serie XD

FILTRI DUPLEX A CESTELLO

PRINCIPALI APPLICAZIONI:

- DISSALAZIONE
- TRATTAMENTO ACQUA
- CHIMICA FINE
- PETROLCHIMICA
- OIL & GAS
- FOOD & BEVERAGE
- FARMACEUTICA
- CARTIERE
- ENERGIA
- SIDERURGICA
- INDUSTRIA GENERALE

CARATTERISTICHE:

I filtri a cestello duplex in fusione della serie XD sono progettati per quelle applicazioni ove è necessario garantire continuità di flusso anche durante la manutenzione di uno dei cestelli filtranti.
I filtri duplex sono dotati di una valvola a sfera a 6-vie integrata con tenute in PTFE. Il design della valvola permette di garantire una tenuta perfetta eliminando il rischio di perdite e trafilamenti potenzialmente pericolosi verso la camera di filtrazione non in uso, come succede per altri tipi di filtri duplex. Inoltre, il sistema di tenuta perfetta elimina il rischio di ingressi di aria indesiderata nelle installazioni in aspirazione pompa.
Tutti i componenti interni della valvola sono accessibili dopo aver rimosso uno dei corpi filtranti senza necessità di scollegare il filtro dalla tubazione.
La leva di manovra della valvola è posizionata in modo che copra il coperchio del corpo filtrante in uso per evitare aperture accidentali del corpo filtrante in pressione.

- Disponibile in fusione di ghisa, bronzo, acciaio al carbonio, acciaio inox.
- Connessioni da DN 20 (3/4”) fino a DN 150 (6”).
- Connessioni flangiate PN 16 ed ANSI 150# (ANSI 300# o 600# su richiesta).
- Connessioni filettate BSP, NPT o a tasca da saldare (SW).
- Versione XD idonea per pressioni fino a 14 barg @ 50 °C, per pressioni inferiori a temperature superiori consultare Asco Filtri.
- Cestelli filtranti ad elevata superficie filtrante in AISI 316.
- Esecuzione molto compatta.
- Grado di filtrazione da 50 a 6000 µm.
- Disponibili varie opzioni tra cui: indicatore pressione differenziale, magneti e camicia di riscaldamento.

ASCO Filtri S.p.A.
Viale delle Scienze, 8
20082 Binasco (MI) - Italia
Tel.: +39 02 89703.1
Fax: +39 02 89703.410
E-mail: info@ascofiltri.com
Web: www.ascofiltri.com

Brochure nr: 208-XD-16-IT-2

Serie XS

FILTRI DUPLEX A CESTELLO

DATI TECNICI

MATERIALI COSTRUZIONE

Corpo:
- AISI 316
- Ghisa
- Acciaio al carbonio
- Bronzo

Cestello filtrante:
- AISI 316L

GUARNIZIONI
- Buna-n
- VITON

CONNESSIONI IN/OUT
- Fino a 6”

DATI DI PROGETTO
- 14 barg @ 50 °C

ACCESSORI
- Manometro differenziale
- Candela magnetica
- Camicia riscaldamento

Dimensioni

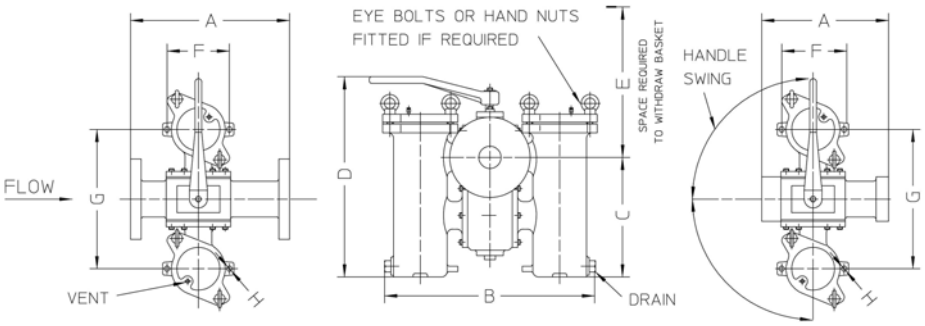

In/out	Dimensioni [mm]									Area filtrante [cm²]	Peso a vuoto [kg]	
	A		B	C	D	E	F	G	H		Flangiato	Filettato
DN 20/25	178	142	329	148	305	243	-	224	-	130	21	19.8
DN 32/40	238	191	384	205	377	335	136	260	12	243	33.5	31.7
DN 50	270	254	468	271	471	400	158	310	14	425	55	54
DN 65	343	292	560	347	579	538	158	310	14	701	107.5	103
DN 80	343	-	560	347	579	538	196	370	14	701	108	-
DN 100	406	-	682	403	649	637	228	464	17	1057	169.5	-

Unità filettata

Unità flangiata

Dimensioni valide solo per connessioni: PN16, ANSI 125/150

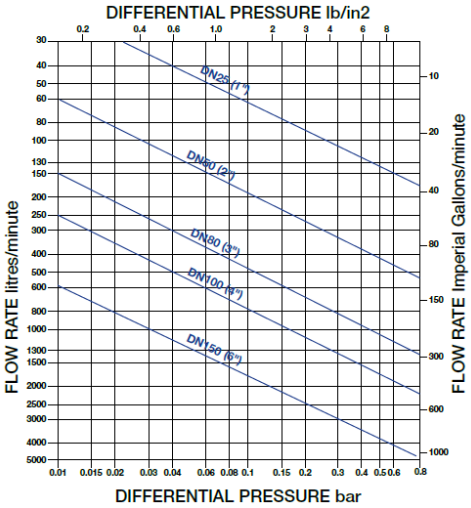

I valori di portata del grafico si riferiscono ad acqua (1 cSt) ed un grado di filtrazione di 1000 µm. Moltiplicare il Delta-P per il coefficiente della tabella corrispondente alla viscosità ed al grado di filtrazione richiesto.

Viscosità [cSt]	Grado di filtrazione [mm]					
	> 1	0.91	0.38	0.19	0.13	0.08
1	1.0	1.0	1.0	1.1	1.2	1.3
50	1.6	1.7	1.9	2.1	2.3	2.5
100	1.7	1.9	2.1	2.4	2.6	2.9
200	2.0	2.2	2.5	2.9	3.2	3.6
400	2.2	2.7	3.1	3.5	3.9	4.4
800	2.9	3.4	3.8	4.1	4.9	5.8
1500	5.0	5.8	6.4	6.9	8.1	10.2

Codice articolo - filtro:

XDB S 50 F20 V 250

Materiale
- Ghisa
C - A216 WCB
S - AISI 316
GM - Bronzo

In/out
25 - DN 25
40 - DN 40
50 - DN 50
65 - DN 65
80 - DN 80
100 - DN 100
150 - DN 150

Grado filtrazione

Guarnizioni
N - Buna-n
V - Viton
EP - EPR

Tipo connessione
SB - GAS-M
F16 - EN 1092.1 PN 16
F20 - ANSI 150

Ci riserviamo il diritto di modificare i dati tecnici di questa specifica senza preavviso.

ASCO Filtri S.p.A.
Viale delle Scienze, 8
20082 Binasco (MI) - Italia
Tel.: +39 02 89703.1
Fax: +39 02 89703.410
E-mail: info@ascofiltri.com
Web: www.ascofiltri.com

ASCO FILTRI